LLAVE DE LAVAMANOS INDIVIDUAL IDEAL MANILLA CRUZ

BM-C50101

ESPECIFICACIONES

GARANTÍA 5 AÑOS GARANTÍA

IDENTIFICACIÓN DEL PRODUCTO

- Producto: Llave de Lavamanos individual Ideal Manilla Cruz
- Código de Fábrica: BM-C50101
- Marca de Fabricación: BM

CARACTERÍSTICAS TÉCNICAS

- Material: Aleación de cobre
- Acabado: Cromo
- Tipo de manilla: Individual
- Tipo de cartucho: Cerámico 1/4 vuelta
- Peso neto: 0.250 Kg

*Adaptable a instalaciones domésticas y comerciales en lugares donde el agua es considerada potable

INSTALACIÓN

☑ 1 Orificio ☐ 2 Orificios ☐ 3 Orificios

PRESENTACIÓN

TIPO DE EMPAQUE	DIMENSIONES (L x W x H)	PESO BRUTO
CAJA	6.5 x 12 x 15 cms	0.370 Kg
40 UNIDADES POR CAJA	31.5 x 50.5 x 36 cms	17 Kg

RECOMENDACIONES

* Limpiar la grifería con solución de agua y vinagre al 5%. No utilice productos químicos.

* Al momento de instalar es importante tomar en cuenta el instructivo de instalación a fin de prevenir cuaquier daño al producto.

* Revise detenidamente la garantía al dorso del instructivo de instalación.

DIMENSIONES

VISTA FRONTAL

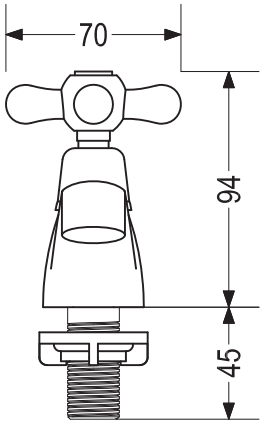

VISTA LATERAL

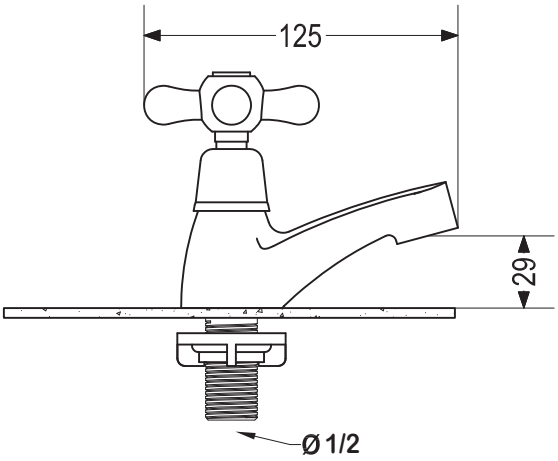

Unidades expresadas en mm