GRUPO DE FREGADERO 8"
IDEAL MANILLA CRUZ

BM-C50104

ESPECIFICACIONES

GARANTÍA 5 AÑOS GARANTÍA

IDENTIFICACIÓN DEL PRODUCTO

- Producto: Grupo de Fregadero 8" Ideal Manilla Cruz
- Código de Fábrica: BM-C50104
- Marca de Fabricación: BM

CARACTERÍSTICAS TÉCNICAS

- Material: Aleación de cobre
- Acabado: Cromo
- Tipo de manilla: 8 pulgadas
- Tipo de cartucho: Cerámico 1/4 vuelta
- Peso neto: 0.790 Kg

*Adaptable a instalaciones domésticas y comerciales en lugares donde el agua es considerada potable

INSTALACIÓN

☐ 1 Orificio ☑ 2 Orificios ☑ 3 Orificios

PRESENTACIÓN

TIPO DE EMPAQUE	DIMENSIONES (L x W x H)	PESO BRUTO
CAJA	6 x 34.5 x 32 cms	0.910 Kg
20 UNIDADES POR CAJA	35.5 x 39 x 66 cms	13 Kg

RECOMENDACIONES

* Limpiar la grifería con solución de agua y vinagre al 5%. No utilice productos químicos.

* Al momento de instalar es importante tomar en cuenta el instructivo de instalación a fin de prevenir cuaquier daño al producto.

* Revise detenidamente la garantía al dorso del instructivo de instalación.

DIMENSIONES

VISTA FRONTAL

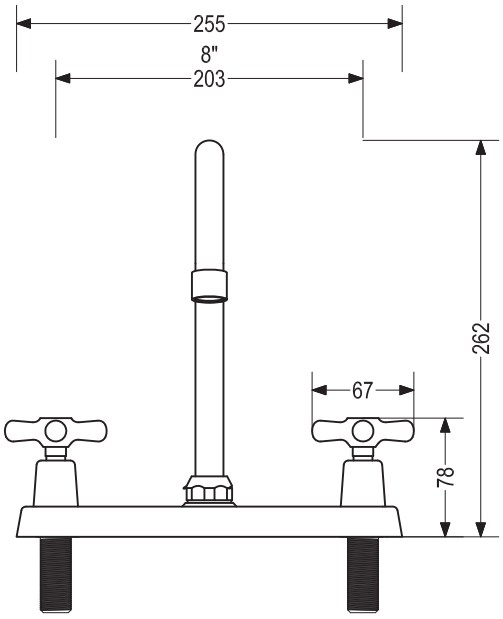

VISTA LATERAL

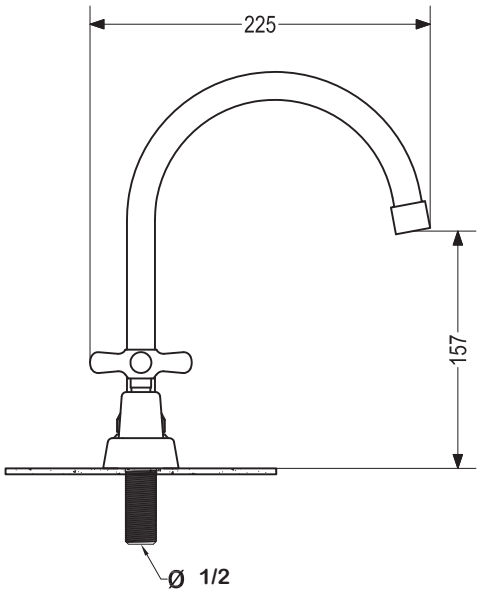

Unidades expresadas en mm