GRUPO DE FREGADERO MONOMANDO SIENA

BM-FA56163C

ESPECIFICACIONES

GARANTÍA 5 AÑOS GARANTÍA

IDENTIFICACIÓN DEL PRODUCTO

- Producto: Grupo de Fregadero Monomando Siena
- Código de Fábrica: BM-FA56163C
- Marca de Fabricación: BM

CARACTERÍSTICAS TÉCNICAS

- Material: Aleación de cobre
- Acabado: Cromo
- Tipo de manilla: Monomando
- Tipo de cartucho: Mezclador cerámico Ø 35mm
- Peso neto: 1.550 Kg

*Adaptable a instalaciones domésticas y comerciales en lugares donde el agua es considerada potable

INSTALACIÓN

☑ 1 Orificio ☐ 2 Orificios ☐ 3 Orificios

PRESENTACIÓN

TIPO DE EMPAQUE	DIMENSIONES (L x W x H)	PESO BRUTO
CAJA	7 x 25 x 46.5 cms	1.670 Kg
6 UNIDADES POR CAJA	51.5 x 47 x 23 cms	13 Kg

RECOMENDACIONES

* Limpiar la grifería con solución de agua y vinagre al 5%. No utilice productos químicos.

* Al momento de instalar es importante tomar en cuenta el instructivo de instalación a fin de prevenir cuaquier daño al producto.

* Revise detenidamente la garantía al dorso del instructivo de instalación.

DIMENSIONES

VISTA FRONTAL

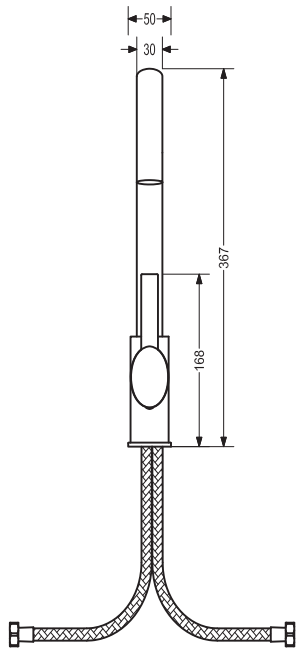

VISTA LATERAL

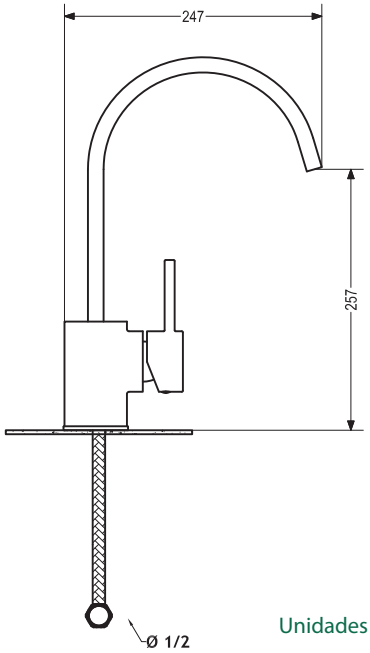

Unidades expresadas en mm